TOSHIBA

Carrier

AIR CONDITIONER (SPLIT TYPE)

Installation Manual

Drain Pump Kit

Model name :

TCB-DP22CUL

Installation Manual Air Conditioner (Split type)	2	English
Manuel D'installation Climatiseur (Type split)	12	Français

Please read this Installation Manual carefully before installing the Air Conditioner.
- This Manual describes the installation method of the DRAIN PUMP KIT.
- For installation of the outdoor unit, follow the Installation Manual attached to the outdoor unit.

⚠ WARNING

For this Drain Pump Kit, please use the Elbow Piping Kit (MODEL: TCB-KP12CUL, TCB-KP22CUL) sold separately.
If using a piping kit procured locally, it may cause a water leak or so on.

ADOPTION OF NEW REFRIGERANT

This Air Conditioner is a new type which adopts a new refrigerant HFC (R410A) instead of the conventional refrigerant R22 in order to prevent destruction of the ozone layer.

CONTENTS

Accessory parts and Parts to be procured locally 3

1 PRECAUTIONS FOR SAFETY 4

2 PREPARATION FOR INSTALLATION OF DRAIN PUMP KIT 5

3 INSTALLATION PROCEDURE OF DRAIN PUMP KIT 6

4 DRAIN PIPING WORK 10

5 THERMAL INSULATOR FOR CEILING PLATE 10

6 CABLE CONNECTION 11

7 TEST RUN 11

Accessory parts and Parts to be procured locally

❒ Accessory parts

Part name	Q'ty	Shape	Usage
Drain Pump Kit	1		—
Drain Pump Kit fixture	1		For mounting Drain Pump Kit
Drain hose	1	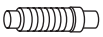	For connecting vinyl chloride pipe of Dain Pump kit
Thermal insulating pipe	1		For thermal insulation of drain hose
Installation Manual	1	This manual	Be sure to hand to users.
Drain hose fixing band	2		For fixing drain hose
Thermal insulator for drain connecting section	2		For thermal insulation of drain hose connecting section
Thermal insulator of ceiling panel	1		For sealing upper piping hole of indoor unit
Screw	4		For fixing Drain Pump Kit For fixing fixture of Drain Pump Kit
Banding band	2		For fixing wires

❒ Specification

Drain Pump Kit model name	Height of drain up
TCB-DP22CUL	23.6" (600mm) or lower from top face of the set

En

1 PRECAUTIONS FOR SAFETY

- Ensure that all Local, National and International regulations are satisfied.
- Read this “PRECAUTIONS FOR SAFETY” carefully before Installation.
- The precautions described below include the important items regarding safety. Observe them without fail.
- After the installation work, perform a trial operation to check for any problem.
  Follow the Owner’s Manual to explain how to use and maintain the unit to the customer.
- Turn off the main power supply switch (or breaker) before the unit maintenance.
- Ask the customer to keep the Installation Manual together with the Owner’s Manual.

⚠ WARNINGS

- **Ask an authorized dealer or qualified installation professional to install/maintain the air conditioner.**
  Inappropriate installation may result in water leakage, electric shock or fire.
- **Turn off the main power supply switch or breaker before attempting any electrical work.**
  Make sure all power switches are off. Failure to do so may cause electric shock.
- **Connect the connecting cable correctly.**
  If the connecting cable is connected in a wrong way, electric parts may be damaged.
- **When moving the air conditioner for the installation into another place, be very careful not to enter any gaseous matter other than the specified refrigerant into the refrigeration cycle.**
  If air or any other gas is mixed in the refrigerant, the gas pressure in the refrigeration cycle becomes abnormally high and it resultingly causes pipe burst and injuries on persons.
- **Do not modify this unit by removing any of the safety guards or by by-passing any of the safety interlock switches.**
- **Exposure of unit to water or other moisture before installation may cause a short-circuit of electrical parts.**
  Do not store it in a wet basement or expose to rain or water.
- **After unpacking the unit, examine it carefully if there are possible damage.**
- **To avoid personal injury (with sharp edges), be careful when handling parts.**
- **Perform installation work properly according to the Installation Manual.**
  Inappropriate installation may result in water leakage, electric shock or fire.
- **Electrical work must be performed by a qualified electrician in accordance with the Installation Manual.**
  An insufficient power supply capacity or inappropriate installation may cause fire.

2 PREPARATION FOR INSTALLATION OF DRAIN PUMP KIT

■ Cautions on installation

- In the installation work of the Drain Pump Kit, the pipe cannot be drawn out from other side than the upper side.
- Apply thermal insulation for all the drain pipes.
- Open two opening holes (Ø3.9” (100mm), 2 positions) on the ceiling surface to be installed in order to pass refrigerant pipe and drain pipe.
- Set a 17.7” (450mm-square) check port on the ceiling surface to be installed.

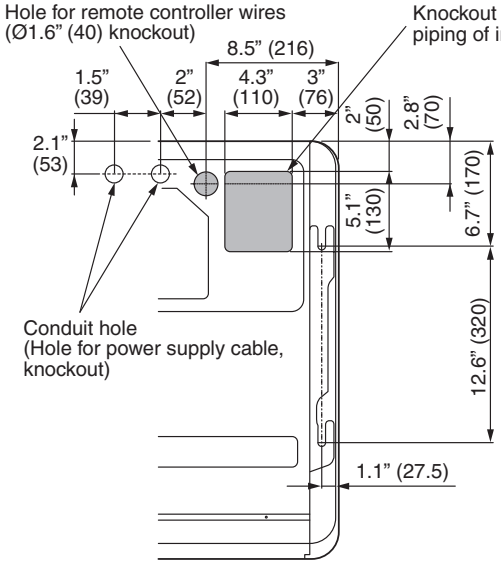

Knockout positions at the upper part of indoor unit (Unit: in (mm))

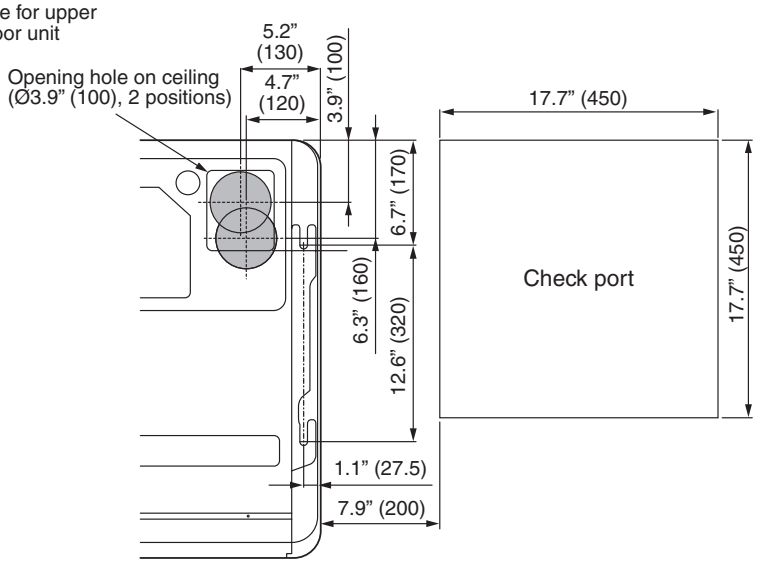

Opening hole positions on ceiling (Unit: in (mm))

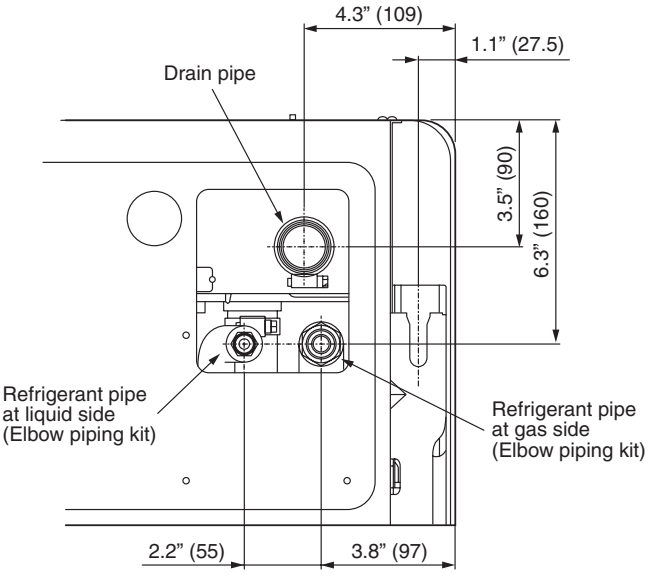

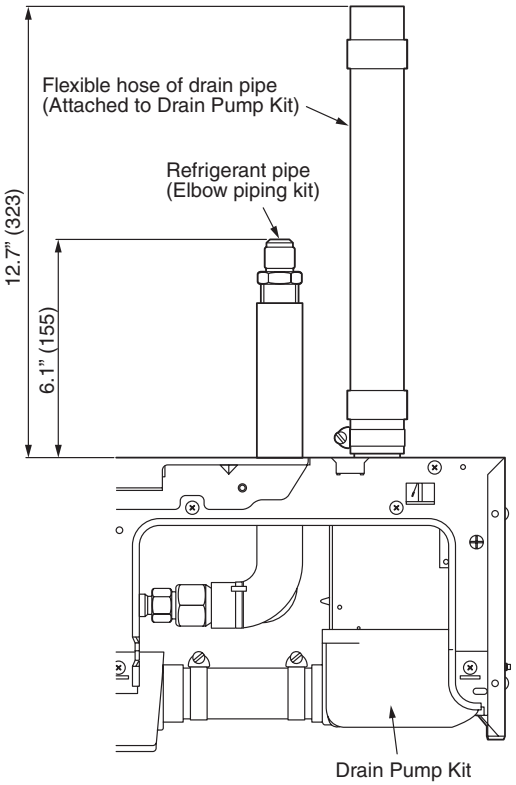

Refrigerant pipe and drain pipe positions (Unit: in (mm))

3 INSTALLATION PROCEDURE OF DRAIN PUMP KIT

■ Before installation

1. Removal of suction grille

Slide the suction grille fixing knobs (2 positions) toward the arrow direction, and then open the suction grille.

Under the condition of suction grille opened, push the hook section of hinges (2 positions) at the rear side, and then pull out the suction grille.

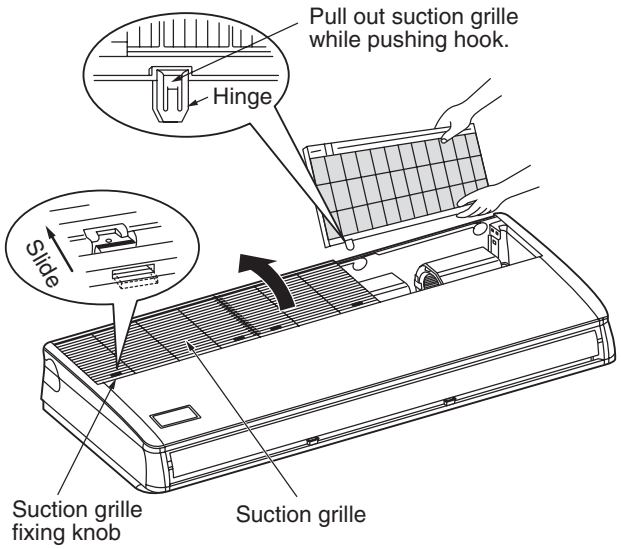

2. Wire guard open

Remove the screws (2 pcs.) which are fixing the wire guard. Using clamps mounted to the wire guard, hang up the wire guard.

- Do not remove the fixing screws of clamps of the indoor unit.

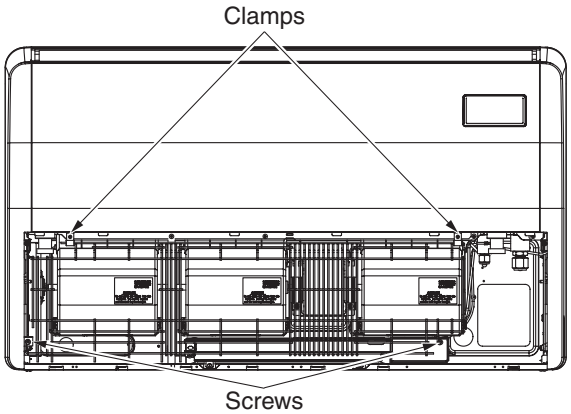

NOTE

After installation of the Drain Pump Kit, be sure to mount the wire guard as original.

Do maintenance work after removing the screws which are fixing the wire guard and hanging up the wire guard with the clamps.

3. Removal of side panel

After removing the side panel fixing screws (1 each at right and left), slide the side panel forward and then remove it.

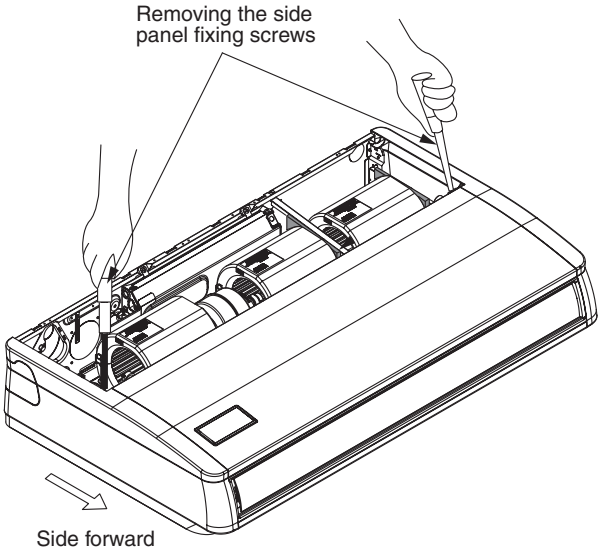

■ Knockout hole

Open the draw-out port (Knockout hole) at upper side.

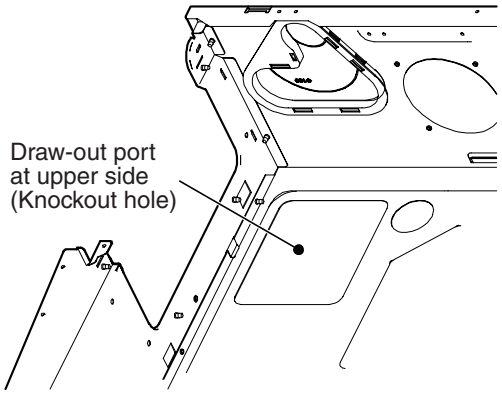

■ Connection of ELBOW PIPING KIT

Connect “ELBOW PIPING KIT” sold separately to the indoor unit.

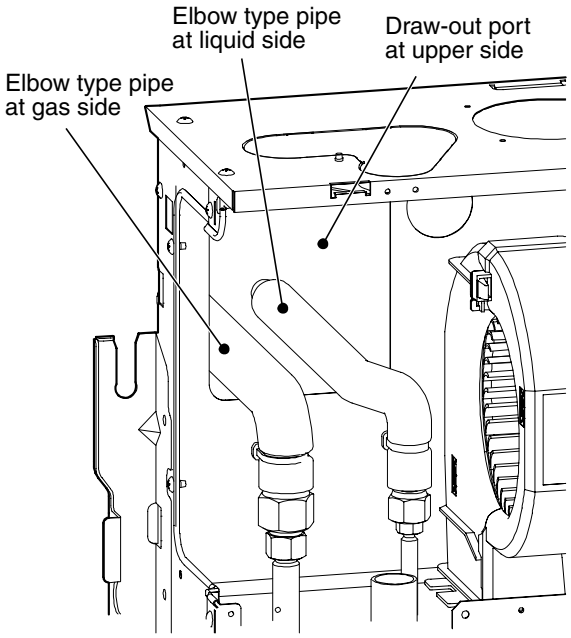

◆ Tightening connection

⚠ CAUTION

- Do not apply excessive torque.
  Otherwise, the nut may crack depending on the conditions.

Unit : ft lbs (N•m)

Outer diam. of copper pipe	Tightening torque
1/4” (6.4 mm) (diam.)	10.3” to 13.3” (14 to 18)
3/8” (9.5 mm) (diam.)	24.3” to 31.0” (33 to 42)
1/2” (12.7 mm) (diam.)	36.9” to 45.7” (50 to 62)
5/8” (15.9 mm) (diam.)	50.2” to 60.5” (68 to 82)

- **Tightening torque of flare pipe connections**

  Pressure of R410A is higher than that of R22. (Approx. 1.6 times) Therefore, using a torque wrench, tighten the flare pipe connecting sections which connect the indoor and outdoor units of the specified tightening torque.

  Incorrect connections may cause not only a gas leak, but also a trouble of the refrigeration cycle.

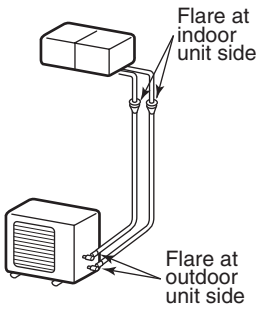

Align the centers of the connecting pipes and tighten the flare nut as far as possible with your fingers.

Then tighten the nut with a spanner and torque wrench as shown in the figure.

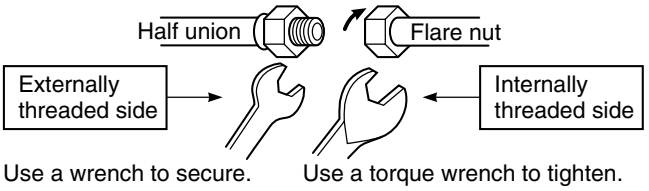

■ Thermal insulating process

Apply thermal insulation to pipes at liquid and gas sides separately.

- Be sure to use thermal insulator with heat resisting temperature 248°F (120°C) or more for pipes at gas side.
- Using thermal insulators attached to the indoor unit and Elbow Piping Kit, apply thermal insulating process surely to pipe connecting section without clearance.
- When fixing insulator to the elbow type pipe temporarily with the banding band attached to the Elbow Piping Kit, wrap the insulator using vinyl tape so that there is no clearance.

⚠ CAUTION

Apply thermal insulating process surely so that no exposure cannot be found up to the end of the pipe connecting section of the indoor unit.
(If a part of the pipe is exposed, leakage may be caused.)

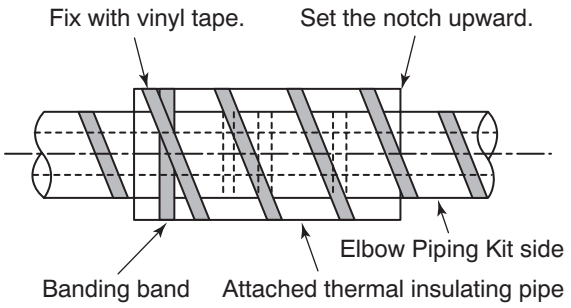

For the connection of refrigerant pipe and thermal insulating process after hanging down the indoor unit, refer to the Installation Manual attached to the indoor unit.

■ How to install Drain Pump Kit

1. Mount the Drain Pump Kit fixture to the rear side inside of the indoor unit. (1 screw)

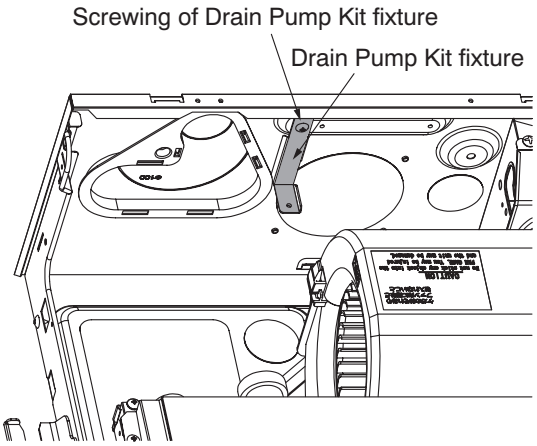

2. Hang the temporary hanging hook of the Drain Pump Kit to the side slit of the indoor unit from inner side. Screw the Drain Pump Kit to the indoor unit. (3 screws: Ceiling surface, side face, and Drain Pump Kit fixture)

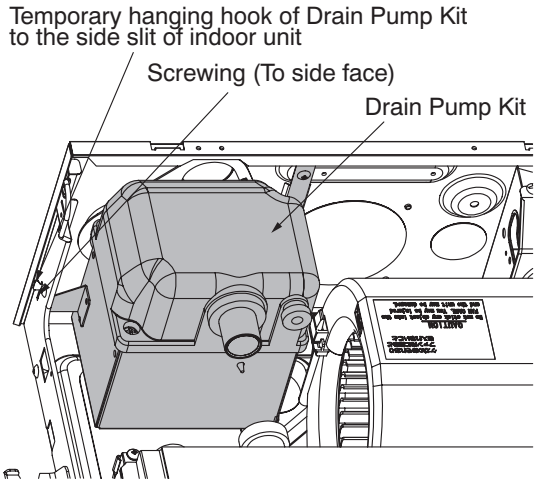

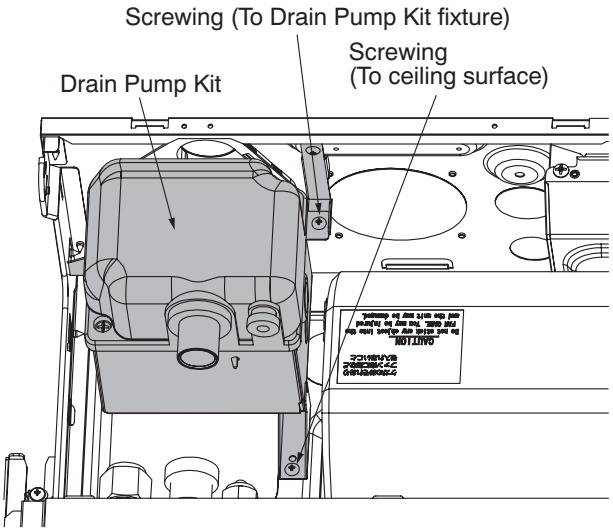

■ Connection of drain hose at indoor unit side

1. Insert the drain hose attached to the indoor unit into the drain pipe connecting port of the indoor unit's and into the drain pipe connecting port of the Drain Pump Kit's drain pan.

   In this time, insert the drain hose until it strikes on the connecting port of the drain pipe.
2. Align the hose band attached to the indoor unit with the end of pipe connecting port, and then tighten it firmly.
3. Cut off to 6.3" × 7.9" (160mm × 200mm) the thermal insulator 7.9" × 7.9" (200mm × 200mm) for drain hose attached to the indoor unit.

   Using it, lap the connecting section of drain pan and drain hose without clearance, and then tighten it with two banding bands attached to the indoor unit so that thermal insulator does not open.

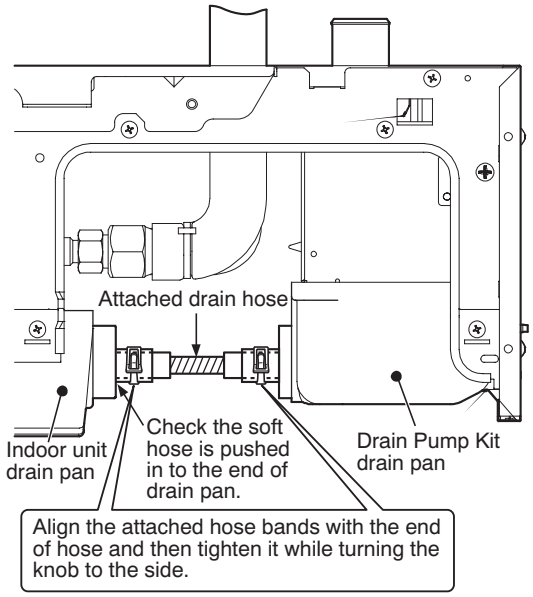

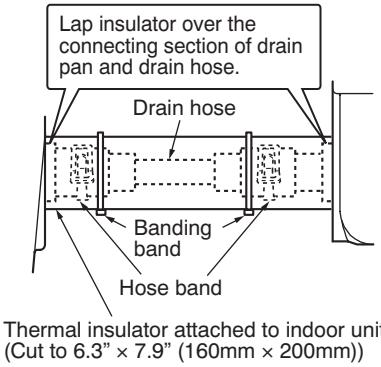

Lap the one side of the attached thermal insulator on the other side at the upper side.

■ Connection of drain hose at Drain Pump Kit side

1. Insert the drain hose attached to the Drain Pump Kit into the connecting port of drain pipes at the upper side of the Drain Pump Kit.
2. Align the hose band attached to the Drain Pump Kit with the end of pipe connecting port, and then tighten it firmly.
3. Fit the drain connecting thermal insulator attached to the Drain Pump Kit to sheet metal at the upper side of the Drain Pump Kit, and then lap it covering the drain hose without clearance.

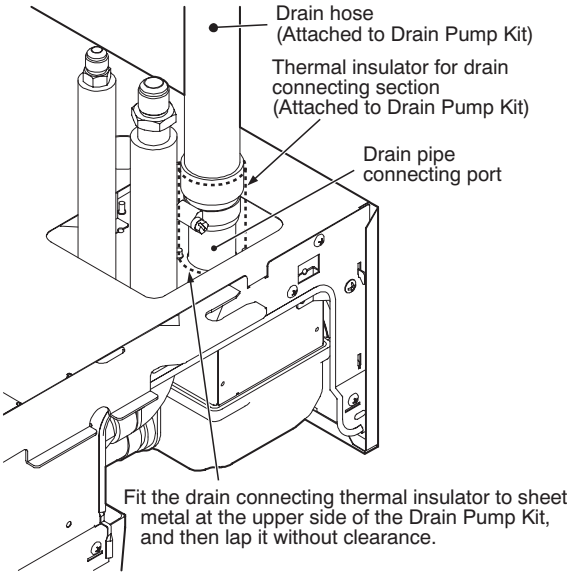

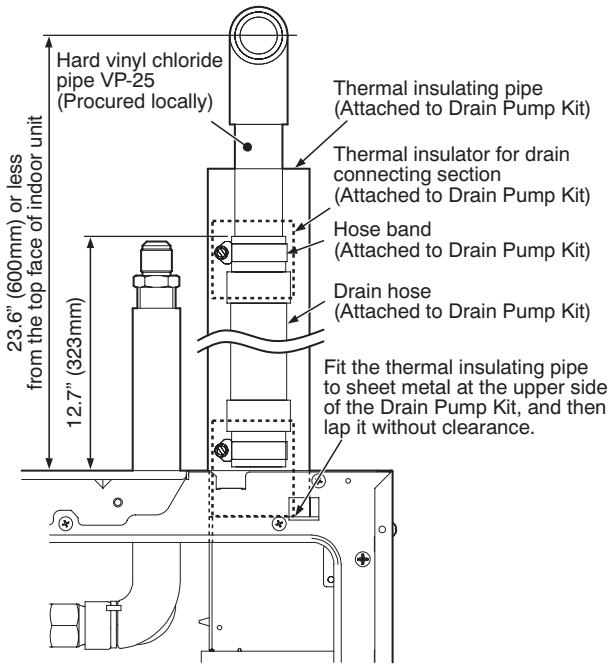

∗ When using the drain hose within 5.9" (150mm) or less from the top face of the indoor unit, do not use an elbow but connect the attached drain hose directly, which was bent (with larger round as possible as you can).

4 DRAIN PIPING WORK

⚠ CAUTION

- **Following the Installation Manual, perform the drain piping work so that water is properly drained, and apply a heat insulation so as not to cause a dew.**

  Inappropriate piping work may result in water leakage in the room and wet of furniture.

■ Piping/Heat insulating material

Require the following materials for piping and heat insulating at site.

Piping	Hard vinyl chloride pipe VP25 (Outer dia. : Ø1.3” (Ø32mm))
Heat insulator	Foam polyethylene : Thickness 0.4” (10mm) or more

REQUIREMENT

- Be sure to perform heat insulation of the drain pipes of the indoor unit.
- Never forget to perform heat insulation of the connecting part with the indoor unit. An incomplete heat insulation causes dewing.
- Set the drain pipe with downward slope (1/100 or more), and do not make swelling or trap on the piping. It may cause an abnormal sound.
- For length of the traversing drain pipe, restrict to 65’ 7” (20m) or less. In case of a long pipe, provide support brackets with interval of 4’ 11” to 6’ 7” (1.5m – 2m) in order to prevent waving.

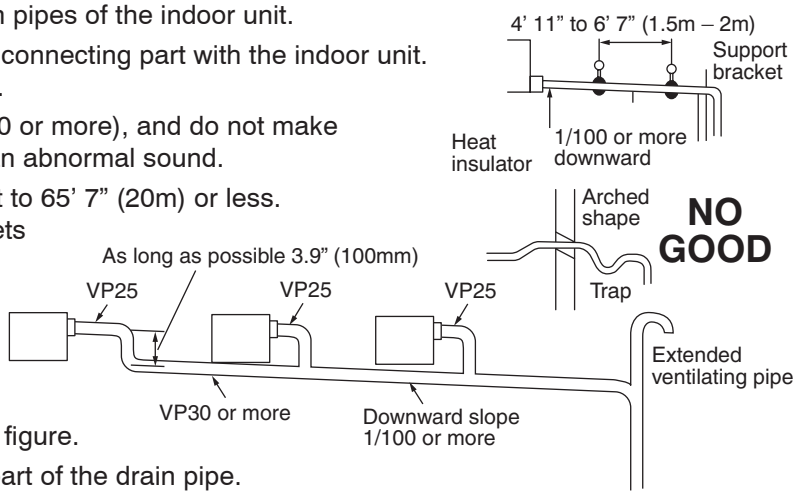

- Set the collective piping as shown in the right figure.
- Be sure not to apply force to the connecting part of the drain pipe.
- The hard vinyl-chloride pipe cannot be directly connected to the drain pipe connecting port of the indoor unit. For connection with the drain pipe connecting port, be sure to use/fix the attached flexible hose with the hose band, otherwise a damage or water leak is caused on the drain pipe connecting port.

Adhesive inhibited :

Use the attached flexible hose and hose band for connecting the drain hose to the drain piping connecting part. If applying the adhesive, socket will be damaged and cause water leakage.

5 THERMAL INSULATOR FOR CEILING PLATE

Adhere the ceiling thermal insulator attached to the Drain Pump Kit to positions of the refrigerant pipe and the drain pipe.

■ Connection of drain pipe

- Connect hard vinyl chloride pipe (procured locally) to the attached drain hose which has been installed.

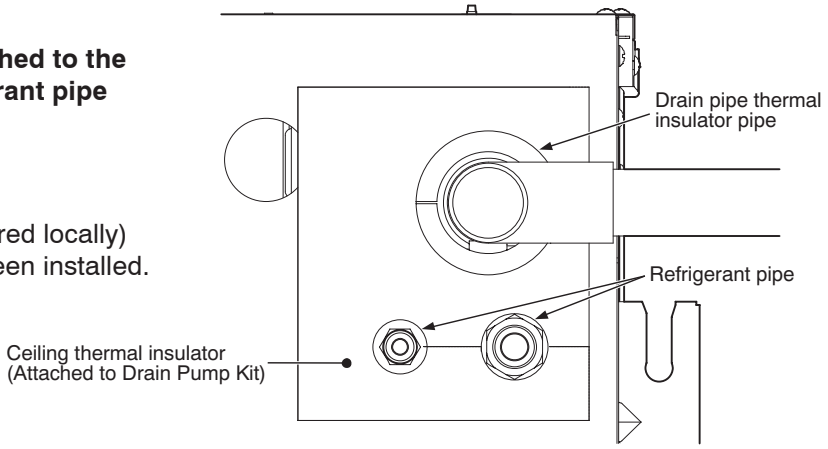

6 CABLE CONNECTION

1. Loosen the mounting screws (2 positions) of the cover of the electric parts box, and then remove the cover.
2. In the Drain Pump Kit, connect the connector (Blue 3P) for drain pump to P.C. board CN68 (Blue 3P) of the indoor unit, and the connector (Red 3P) for float switch to P.C. board CN34 (Red 3P) of the indoor unit respectively.

   In this time, remove 3P connector (Red 3P) for short-circuit of CN34 (Red 3P).
3. Using one of two banding bands attached to the electric parts box, fix the wires.

   ∗ Use the other banding band to bind the wires so that they are not caught in the cover of electric parts box.

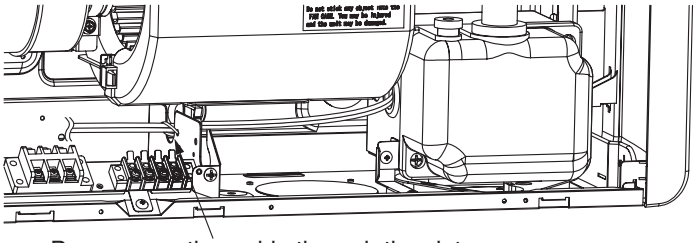

Pass connecting cable through the slot at this side of the electric parts box. (Fix the wires with banding band.)

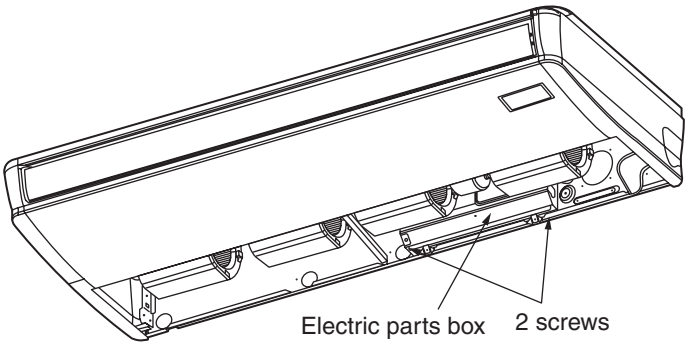

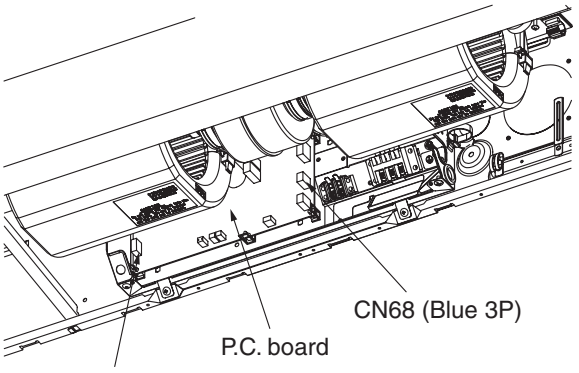

7 TEST RUN

■ Check the draining

In the test run, check that water drain is properly performed and water does not leak from the connecting part of the pipes. Be sure to check draining also when installed in heating period.

Using a pitcher or hose, pour water 0.3 galoon (1200cc) into the discharge port before installation of the ceiling panel. Pour water gradually so that water does not spread on the motor of the drain pump.

- After the electric work has finished, pour water during COOL mode operation.
- If the electric work has not yet finished, pull out the float switch connector (CN34: Red) from the electric parts box, and check draining by plugging the single phase 208/230V power to the terminal blocks ① and ②.

  If doing so, the drain pump motor operates.
- Test water drain while checking the operation sound of the drain pump motor.
  (If the operation sound changes from continuous sound to intermittent sound, water is normally drained.)

  After the check, the drain pump motor runs, connecting the float switch connector.
  (In case of check by pulling out the float switch connector, be sure to return the connector to the original position.)

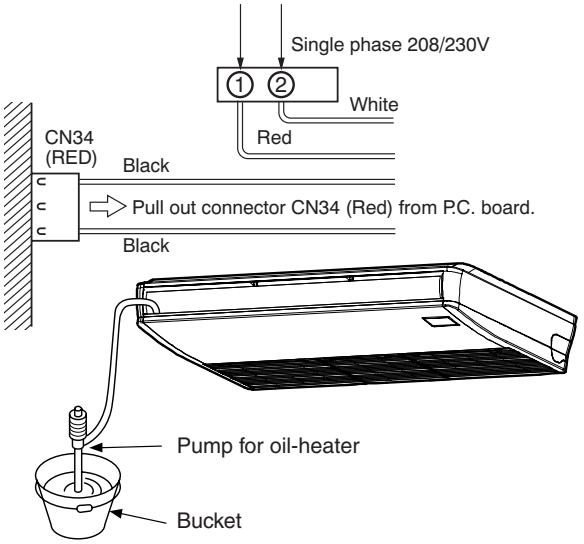

Veuillez lire attentivement ce Manuel d'installation avant d'installer le climatiseur.
- Ce manuel décrit la procédure d'installation de POMPE D'EVACUATION EN KIT.
- Pour installer l'unité extérieure, reportez-vous au Manuel d'installation fourni avec l'unité extérieure.

⚠ AVERTISSEMENT

Veuillez utiliser sur cette Kit de la Pompe d'évacuation la tuyauterie en coude suivante (MODELE : TCB-KP12CUL, TCB-KP22CUL) vendue séparément.
En utilisant une tuyauterie procurée sur place vous risquez de provoquer des fuites d'eau, etc.

UTILISATION DU NOUVEAU REFRIGERANT

Ce climatiseur est d'un type inédit qui utilise le nouveau réfrigérant HFC (R410A) au lieu du réfrigérant traditionnel R22, afin d'éviter la destruction de la couche d'ozone.

SOMMAIRE

Pièces accessoires et pièces non fournies 13

1 MESURES DE SECURITE 14

2 PREPARATION POUR L'INSTALLATION KIT DE LA POMPE D'ÉVACUATION 15

3 PROCEDURE D'INSTALLATION POMPE D'EVACUATION EN KIT 16

4 INSTALLATION DE LA TUYAUTERIE D'EVACUATION 20

5 ISOLANT THERMIQUE POUR PLAQUE DE PLAFOND 20

6 BRANCHEMENT DU CÂBLE 21

7 ESSAI DE FONCTIONNEMENT 21

Pièces accessoires et pièces non fournies

❒ Pièces accessoires

Nom de la pièce	Quantité	Forme	Emploi
Kit de la Pompe d'évacuation	1		—
Dispositif de fixation Kit de la Pompe d'évacuation	1		Montage Kit de la Pompe d'évacuation
Tuyau d'évacuation flexible	1		Pour raccorder le tuyau en chlorure de vinyle Kit de la Pompe d'évacuation
Gaine d'isolation thermique	1		Pour l'isolation thermique du tuyau d'évacuation flexible
Manuel d'installation	1	Ce manuel	Veillez à le remettre aux utilisateurs.
Collier de fixation du tuyau d'évacuation flexible	2		Pour fixer le tuyau d'évacuation flexible
Isolant thermique pour la section de raccordement de l'évacuation	2		Pour l'isolation thermique de la section de raccordement du tuyau d'évacuation flexible
Isolant thermique du panneau au plafond	1		Pour sceller l'orifice de la tuyauterie supérieure de l'unité intérieure
Vis	4		Fixation Kit de la Pompe d'évacuation Fixation du dispositif de fixation Kit de la Pompe d'évacuation
Ruban adhésif	2		Pour les câbles de fixation

❒ Caractéristiques techniques

Nom du modèle Kit de la Pompe d'évacuation	Hauteur de l'évacuation
TCB-DP22CUL	à 23.6" (600 mm) ou moins de la façade supérieure du dispositif

Fr

1 MESURES DE SECURITE

- Assurez-vous de respecter toutes les règles locales, nationales et internationales.
- Lisez attentivement ces "MESURES DE SECURITE" avant l'installation.
- Les mesures décrites ci-après comprennent des points importants concernant la sécurité.
  Observez-les scrupuleusement.
- Après l'installation, faites un essai de fonctionnement pour vous assurer de l'absence de problèmes.
  Reportez-vous au Manuel du propriétaire pour expliquer au client comment utiliser l'unité et effectuer son entretien.
- Mettez l'interrupteur général (ou le disjoncteur) hors tension avant d'effectuer l'entretien de l'unité.
- Demandez au client de conserver le Manuel d'installation avec le Manuel du propriétaire.

⚠ AVERTISSEMENT

- **Demandez à un revendeur autorisé ou à un installateur professionnel d'installer le climatiseur/ d'effectuer son entretien.**
  Une installation inadéquate peut se solder par une fuite d'eau, une électrocution ou un incendie.
- **Mettez l'interrupteur général ou le disjoncteur hors tension avant d'entreprendre l'installation électrique.**
  Assurez-vous que tous les interrupteurs soient hors tension.
  La non-observation de cet avertissement peut se solder par une électrocution.
- **Branchez correctement le câble de raccordement.**
  Si le câble de raccordement est mal branché, les composants électriques peuvent s'endommager.
- **Lorsque vous déplacez le climatiseur pour l'installer ailleurs, faites très attention à ce qu'aucun corps gazeux autre que le réfrigérant spécifié n'entre dans le circuit de réfrigération.**
  Si l'air ou tout autre gaz se mélange au réfrigérant, la pression gazeuse du circuit de réfrigération augmentera anormalement et pourra faire éclater les tuyaux et blesser quelqu'un.
- **Ne modifiez pas cette unité en démontant ses carters de protection ou en by-passant ses verrous de sûreté.**
- **Exposer l'unité à l'eau ou à l'humidité avant l'installation peut provoquer un court-circuit.**
  Ne la rangez pas dans un sous-sol humide et ne l'exposez pas à la pluie ou à l'eau.
- **Après avoir déballé l'unité, examinez-la attentivement pour vous assurer qu'elle n'est pas endommagée.**
- **Afin d'éviter de vous blesser (avec des bords tranchants), faites attention lorsque vous manipulez les pièces.**
- **Effectuez l'installation conformément au Manuel d'installation.**
  Une installation inadéquate peut se solder par une fuite d'eau, une électrocution ou un incendie.
- **L'installation électrique doit être effectuée par un électricien professionnel conformément au Manuel d'installation.**
  Une alimentation de puissance insuffisante ou une installation inappropriée peuvent provoquer un incendie.

2 PREPARATION POUR L'INSTALLATION KIT DE LA POMPE D'ÉVACUATION

■ Précautions concernant l'installation

- Pendant les travaux de montage Kit de la Pompe D'évacuation ne sortez le tuyau que par le haut
- Posez une isolation thermique sur tous les tuyaux d'évacuation.
- Percez deux trous (Ø3.9" (100 mm), deux positions) à la surface du plafond où sera montée l'installation pour faire passer le tuyau de réfrigérant et le tuyau d'évacuation.
- Pratiquez une trappe d'inspection carrée de 17.7" (450 mm de côté) à la surface du plafond où sera montée l'installation.

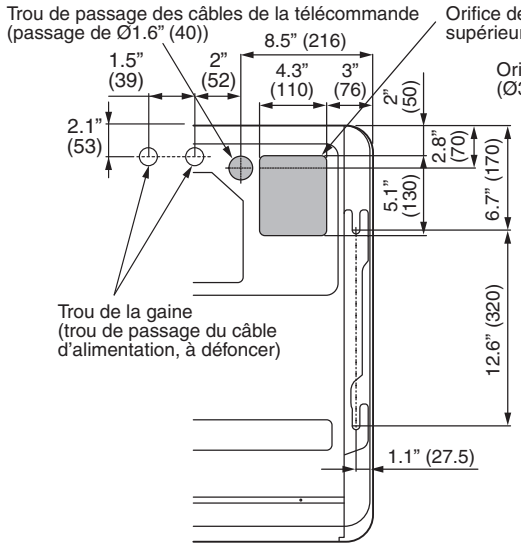

Positions de la sortie des tuyaux dans le haut de l'unité intérieure (Unite: in (mm))

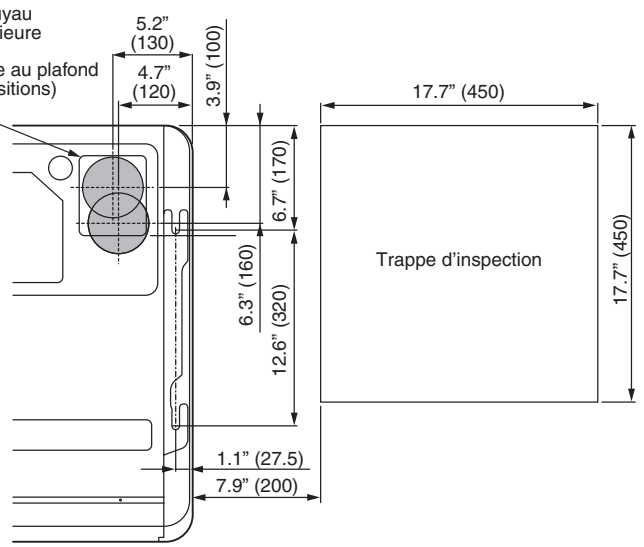

Positions des orifices de passage au plafond (Unite: in (mm))

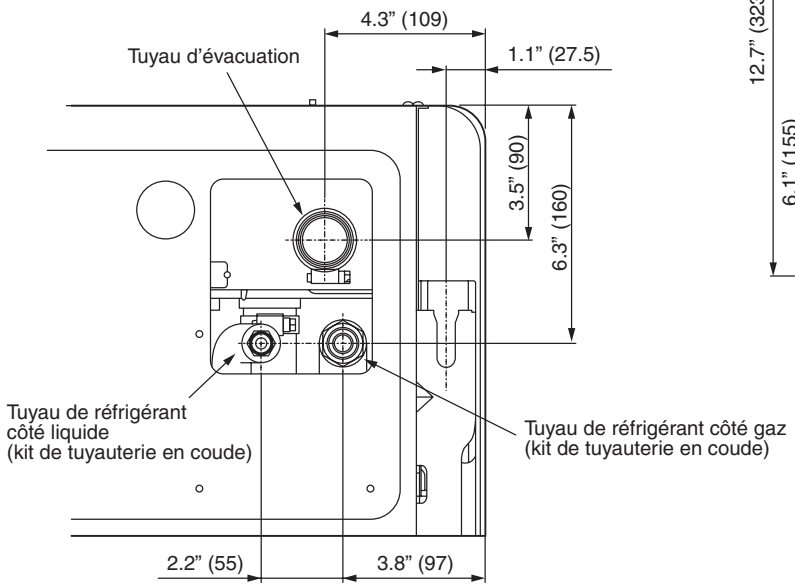

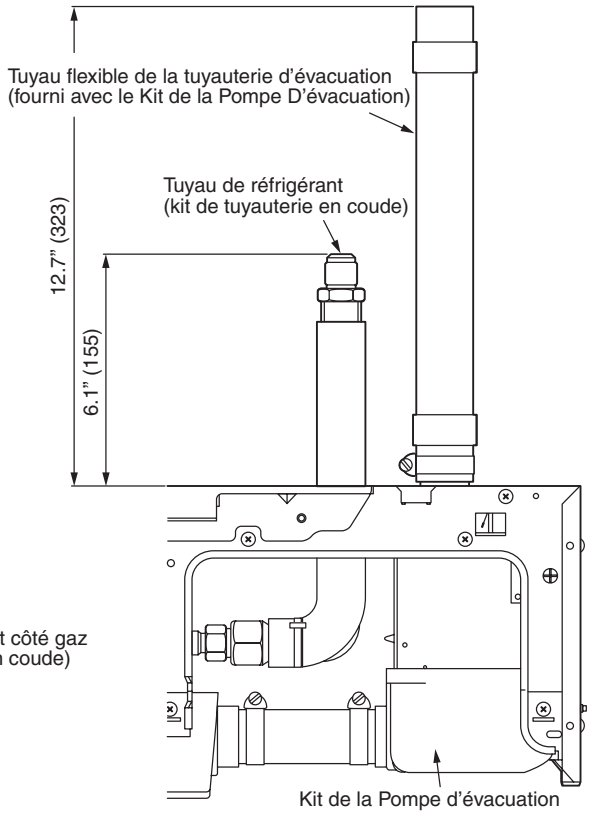

Positions du tuyau de réfrigérant et du tuyau d'évacuation (Unite: in (mm))

3 PROCEDURE D'INSTALLATION POMPE D'EVACUATION EN KIT

■ Avant le montage

1. Démontage de la grille d'aspiration

Faites glisser les pommeaux de fixation de la grille d'aspiration (2 positions) dans le sens de la flèche et ouvrez la grille d'aspiration.

Lorsque la grille d'aspiration est ouverte, poussez les crochets des charnières
(2 positions) vers l'arrière puis ôtez la grille d'aspiration en tirant.

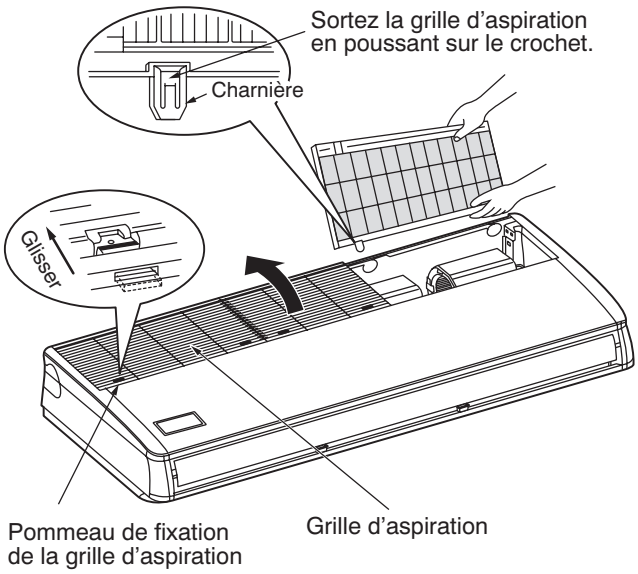

2. Garde du fil ouvert

Retirer les vis (2 vis) de fixation de la protection du câble.

Avec les agrafes montées sur la protection du câble, suspendez la protection du câble.

- Ne retirez pas les vis de fixation des agrafes de l'unité intérieure.

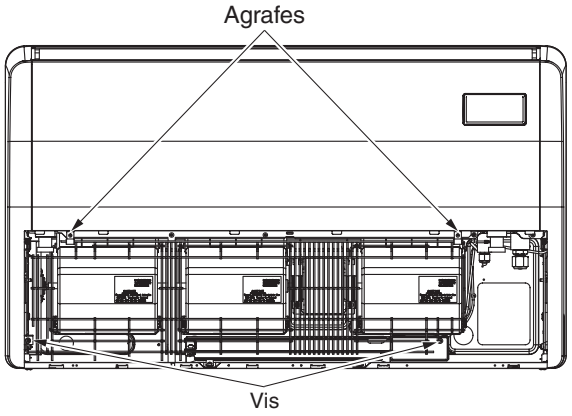

REMARQUE

Lorsque le montage de Kit de la Pompe D'évacuation est terminé, montez la protection du câble d'origine.

Accomplissez les opérations d'entretien après avoir retiré les vis de fixation de la protection du câble et accroché la protection du câble avec les agrafes.

3. Démontage du panneau latéral

Otez les vis de fixation du panneau latéral (1 à droite et 1 à gauche), faites glisser le panneau latéral vers l'avant et ôtez-le.

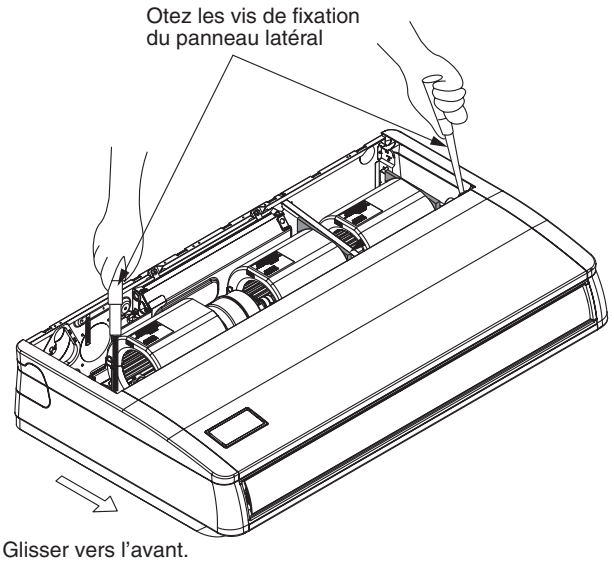

■ Orifice défonçable

Ouvrez l'orifice de sortie (orifice défonçable) dans le haut.

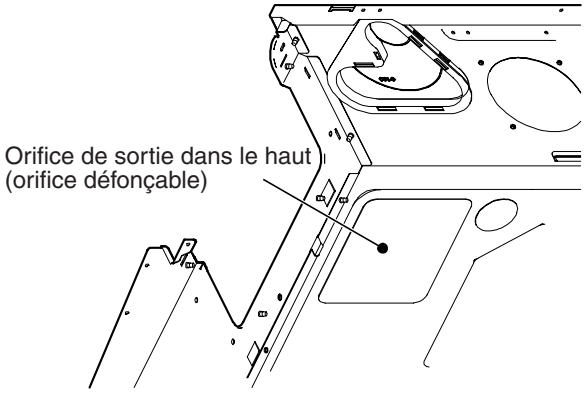

■ Raccordement du KIT DE TUYAUTERIE EN COUDE

Raccordez le KIT DE TUYAUTERIE EN COUDE vendu séparément sur l'unité intérieure.

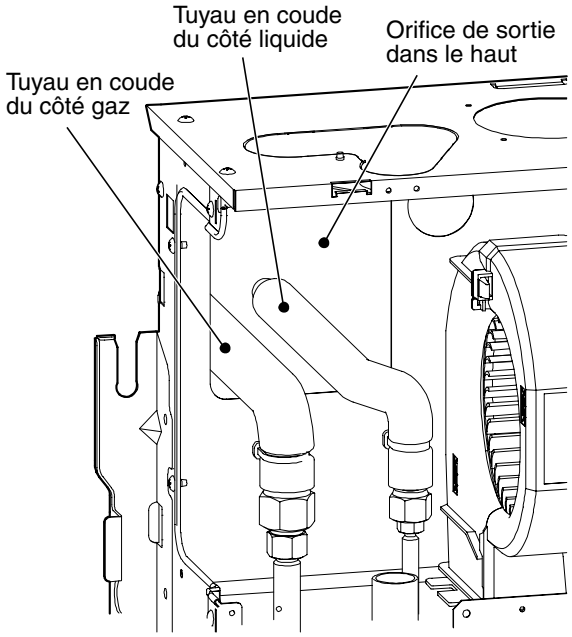

◆ Serrage des raccords

⚠ ATTENTION

- N'appliquez pas un couple excessif. Autrement, l'écrou pourrait se casser dans certaines conditions.

Unité : ft lbs (N•m)

Diam. extérieur du tuyau en cuivre	Couple de serrage
1/4" (6.4 mm) (diam.)	10.3" à 13.3" (14 à 18)
3/8" (9.5 mm) (diam.)	24.3" à 31.0" (33 à 42)
1/2" (12.7 mm) (diam.)	36.9" à 45.7" (50 à 62)
5/8" (15.9 mm) (diam.)	50.2" à 60.5" (68 à 82)

- **Couple de serrage des raccords des tuyaux évasés**

  La pression du R410A est supérieure à celle du R22 (d'environ 1.6 fois). Par conséquent, à l'aide d'une clé dynamométrique, serrez bien les sections de raccordement des tuyaux évasés reliant les unités intérieures et extérieures jusqu'au couple de serrage spécifié.

  Les raccordements incorrects provoqueront non seulement une fuite de gaz , mais aussi un dysfonctionnement du circuit de réfrigération ou du compresseur.

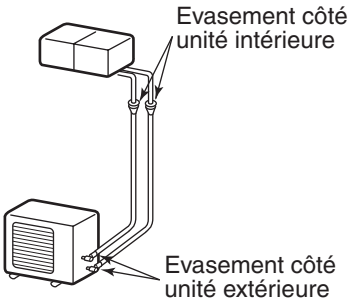

Centrez les tuyaux de raccordement et serrez l'écrou évasé le plus possible à la main.

Serrez alors l'écrou avec une clé anglaise et une clé dynamométrique comme indiqué sur la figure.

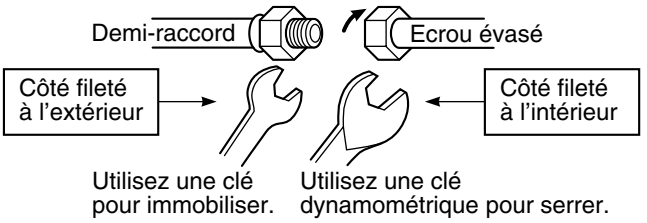

■ Procédé d'isolation thermique

Appliquez séparément l'isolation thermique sur les tuyaux de liquide et de gaz .

- Pour l'isolation thermique des tuyaux de gaz, assurez-vous d'utiliser un matériau isolant résistant à une température de 248°F (120°C) ou davantage.
- Calorifugez soigneusement et étroitement la tuyauterie de connexion avec les isolants thermique fixés sur l'unité intérieure et sur la tuyauterie en coude.
- Lorsque vous fixez provisoirement l'isolant sur le tuyau en coude avec le ruban adhésif du kit de tuyauterie en coude, enveloppez étroitement l'isolant à l'aide d'un ruban en plastique.

⚠ ATTENTION

Appliquez soigneusement l'isolant thermique en recouvrant entièrement toute la tuyauterie jusqu'à la section de raccordement du tuyau de l'unité intérieure.
(Toute partie de tuyau non isolée risque de provoquer des fuites).

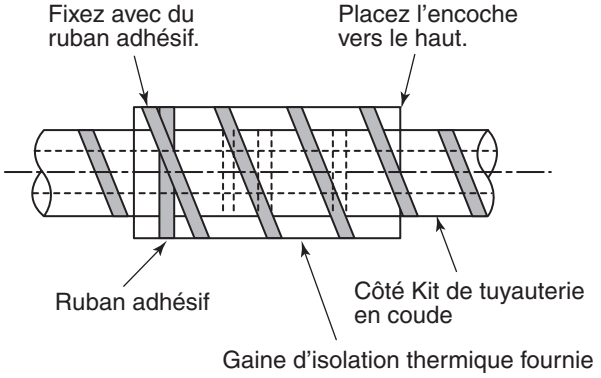

Pour raccorder le tuyau de réfrigérant et effectuer l'isolation thermique, déposez l'unité intérieure et consultez le Manuel d'installation qui accompagne l'unité intérieure.

■ Mode d'installation Kit de la Pompe d'évacuation

1. Montez le dispositif de fixation du Kit de la Pompe D'évacuation au dos et à l'intérieur de l'unité intérieure. (1 vis)

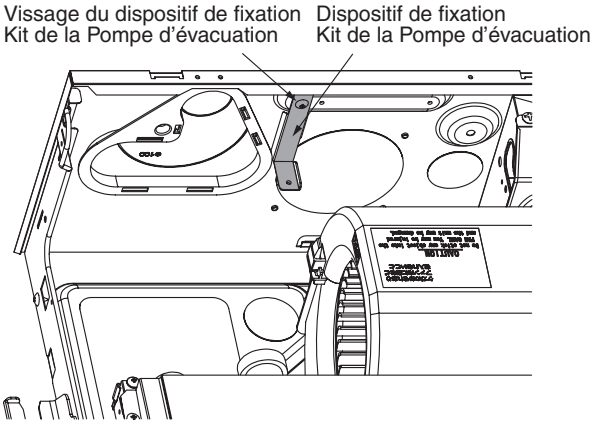

2. Suspendez le crochet de suspension provisoire Kit de la Pompe d'évacuation par l'intérieur du côté de l'unité intérieure.

   Vissez Kit de la Pompe d'évacuation sur l'unité intérieure. (3 vis : Surface du plafond, surface latérale, fixation Kit de la Pompe d'évacuation)

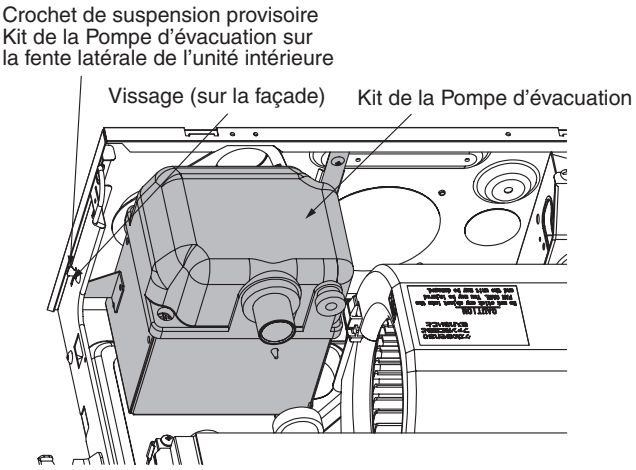

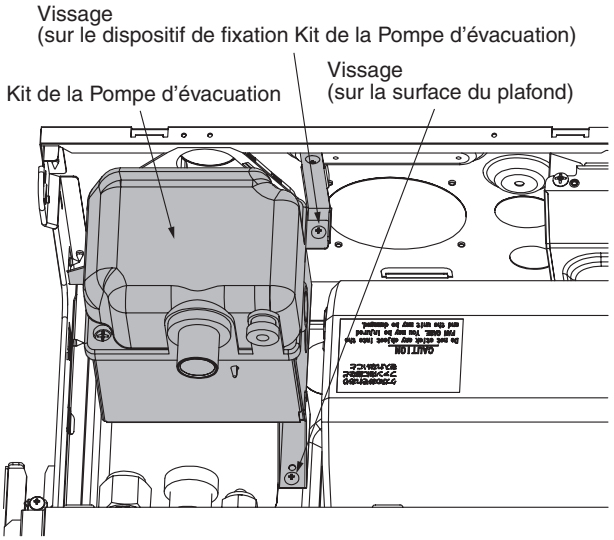

■ Raccordement du tuyau flexible du côté de l'unité intérieure

1. Enfilez le tuyau flexible d'évacuation fixé ò l'unité intérieure dans le raccord du tuyau d'évacuation sur l'unité intérieure et dans le raccord de la tuyauterie d'évacuation du bac d'évacuation Kit de la Pompe d'évacuation.

   Introduisez alors le tuyau flexible jusqu'à ce qu'il touche l'orifice de raccordement du tuyau d'évacuation.
2. Alignez le collier de fixation du tuyau flexible de l'unité intérieure avec l'extrémité de l'orifice de raccordement du tuyau et serrez solidement.
3. Coupez un morceau 6.3" × 7.9" (160 mm × 200 mm) d'isolant thermique 7.9" × 7.9" (200 mm × 200 mm) pour le tuyau flexible fixé sur l'unité intérieure. Utilisez-le pour envelopper, sans laisser de jeu, la section de raccordement du bac de récupération et du tuyau flexible et serrez à l'aide des deux colliers qui équipent l'unité intérieure afin que l'isolant thermique ne s'ouvre pas.

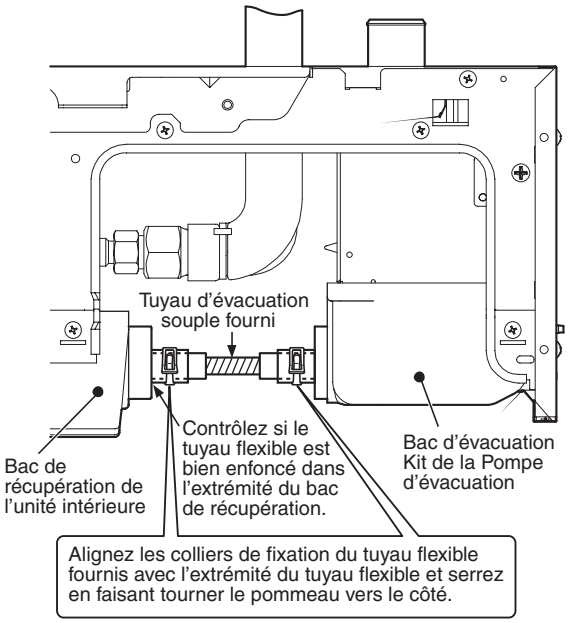

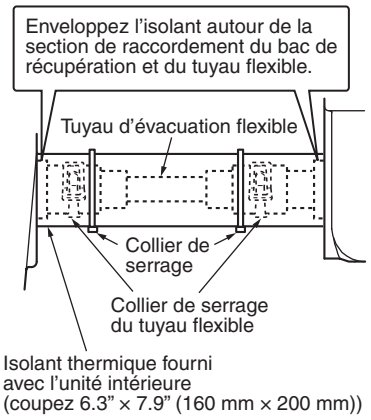

Faites chevaucher dans le haut les deux extrémités de l'isolant thermique fourni.

■ Connexion du tuyau flexible d'évacuation sur le côté Kit de la Pompe d'évacuation

1. Enfilez le tuyau flexible d'évacuation fixé à Kit de la Pompe d'évacuation dans le raccord des tuyaux d'évacuation en haut Kit de la Pompe d'évacuation.
2. Alignez le collier de fixation du tuyau flexible fixé à Kit de la Pompe d'évacuation avec l'extrémité du raccord du tuyau et serrez solidement.
3. Posez l'isolant thermique du système d'évacuation fixé à Kit de la Pompe d'évacuation à la feuille métallique en haut Kit de la Pompe d'évacuation et faites-le chevaucher afin de couvrir étroitement le tuyau flexible d'évacuation.

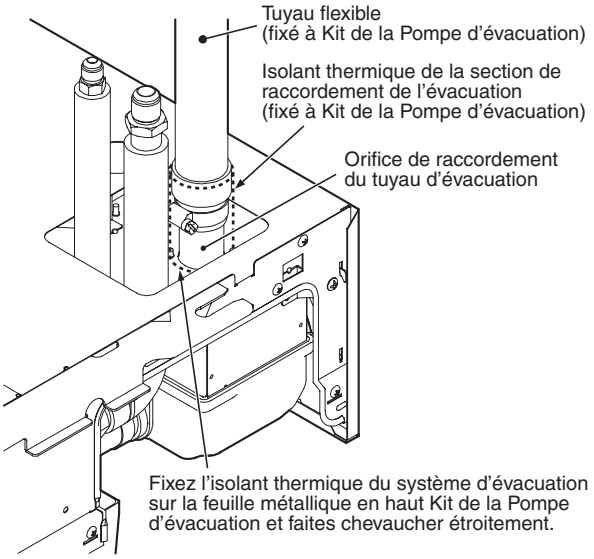

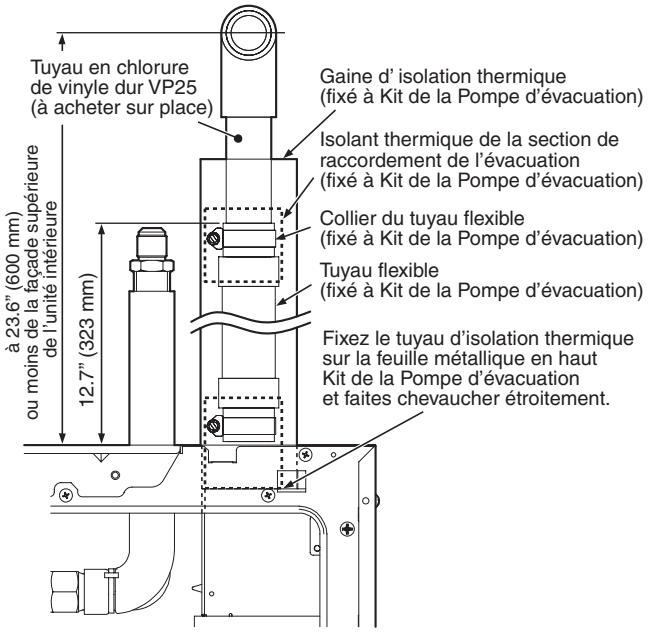

∗ Si vous utilisez le tuyau d'évacuation à moins de 5.9" (150 mm) du haut de l'unité intérieure, n'utilisez pas de coude mais raccordez directement le tuyau flexible fourni, déjà coudé (en faisant une anse aussi large que possible).

4 INSTALLATION DE LA TUYAUTERIE D'EVACUATION

⚠ ATTENTION

- **Conformément au Manuel d'installation, raccordez les tuyaux d'évacuation de façon à ce que l'eau s'écoule correctement et appliquez un isolant thermique de façon à éviter la formation de condensats. Les erreurs de raccordement des tuyaux risquent de provoquer des fuites d'eau dans la pièce et de mouiller le mobilier.**

■ Tuyauterie/Matériau d'isolation thermique

Procurez-vous sur place les matériaux suivants pour la tuyauterie et l'isolation thermique.

Tuyauterie	Tuyau en chlorure de vinyle dur VP25 (diam. extérieur : Ø1.3" (Ø32 mm))
Isolant thermique	Mousse de polyéthylène : 0.4" (10 mm) d'épaisseur ou davantage

CONDITIONS REQUISES

- Assurez-vous d'effectuer l'isolation thermique des tuyaux d'évacuation de l'unité intérieure.
- N'oubliez jamais d'effectuer l'isolation thermique de la section de raccordement sur l'unité intérieure. Toute isolation thermique incomplète provoque des condensats.
- Inclinez le tuyau d'évacuation vers le bas (1/100 ou davantage) et ne créez ni hernie ni siphon sur les tuyaux. Cela risque de provoquer un bruit anormal.
- Limitez la longueur du tuyau d'évacuation transversal à 65' 7" (20 m) ou moins. Si le tuyau long est long, placez des supports tous les 4' 11" à 6' 7" (1.5 m – 2 m) pour éviter qu'il n'ondule.
- Posez les tuyaux collectifs de la façon illustrée sur la figure de droite.
- Assurez-vous de n'exercer aucune force sur la section de raccordement du tuyau d'évacuation.
- Le tuyau en chlorure de vinyle dur ne peut pas être raccordé directement sur l'orifice de raccordement du tuyau d'évacuation de l'unité intérieure.

  Pour effectuer le raccordement sur l'orifice de raccordement du tuyau d'évacuation, assurez-vous d'utiliser/fixer le tuyau flexible fourni avec son collier de serrage, sinon l'orifice de raccordement du tuyau d'évacuation risque de s'abîmer et de fuir.

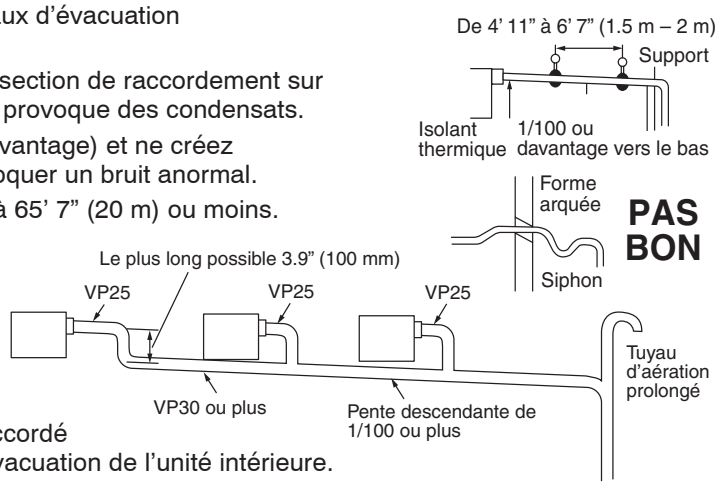

Collant interdit :

Utilisez le tuyau flexible et le collier fournis pour raccorder le tuyau d'évacuation sur la section de raccordement du tuyau d'évacuation. Si vous appliquez un collant, le manchon risque de s'abîmer et de fuir.

5 ISOLANT THERMIQUE POUR PLAQUE DE PLAFOND

Faites bien adhérer l'isolant thermique fixé à Kit de la Pompe d'évacuation sur les tuyaux de réfrigérant et d'évacuation.

■ Raccordement du tuyau d'évacuation

- Raccordez le tuyau en chlorure de vinyle dur (acheté sur place) sur le tuyau flexible d'évacuation fourni et déjà installé.

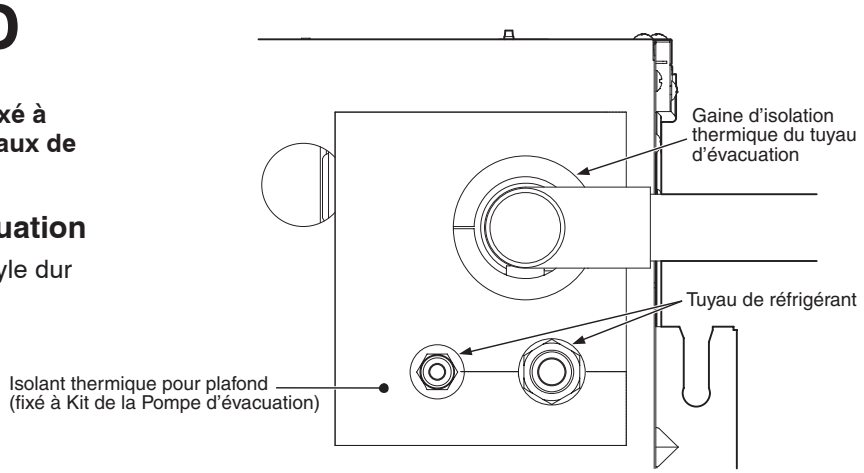

6 BRANCHEMENT DU CÂBLE

1. Enlevez le couvercle du boîtier électrique après en avoir desserré les vis de fixation (2 endroits).
2. Dans Kit de la Pompe d'évacuation, raccordez respectivement le connecteur (Bleu 3P) Kit de de la Pompe d'évacuation sur la carte à circuit imprimé CN68 (Bleu 3P) de l'unité intérieure et le connecteur (Rouge 3P) du connecteur du flotteur sur la carte à circuit imprimé CN34 (Rouge 3P) de l'unité intérieur.
   Enlevez alors le connecteur 3P (Rouge 3P) pour le court-circuit du circuit imprimé CN34 (Rouge 3P)
3. Utilisez les deux rubans adhésifs fixés au boîtier électrique pour fixer les câbles.
   ∗ Avec l'autre ruban adhésif, liez les câbles de façon à ce qu'ils ne coincent pas dans le couvercle du boîtier électrique.

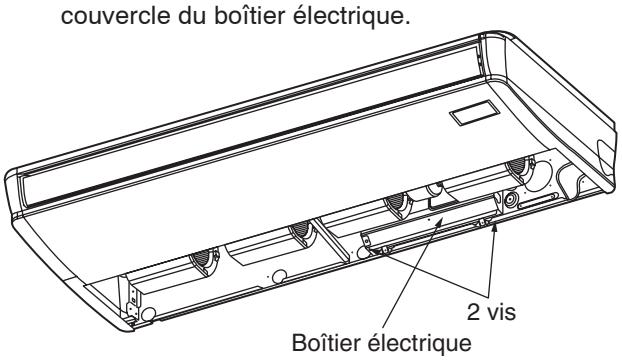

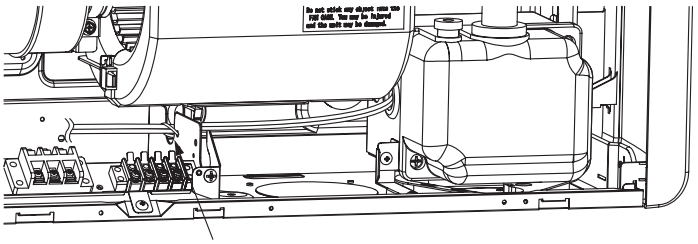

Faites passer le câble de connexion à travers la fente sur le côté du boîtier électrique.
(Fixer les fils avec le baguage de la bande.)

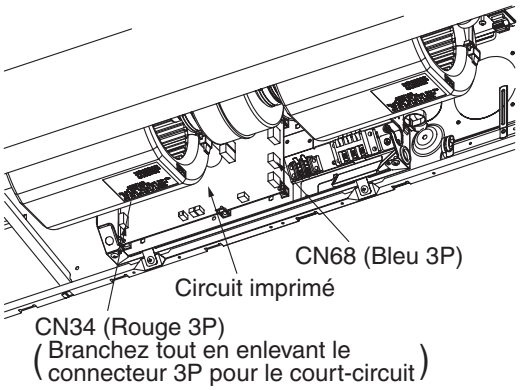

7 ESSAI DE FONCTIONNEMENT

■ Vérification de l'évacuation

Lors de l'essai de fonctionnement, vérifiez que l'eau s'écoule normalement et que les raccords des tuyaux ne fuient pas.

Assurez-vous de vérifier l'évacuation également lors de l'installation pendant la période de chauffage.

A l'aide d'une cruche ou d'un tuyau flexible, versez de l'eau 0.3 gallon (1200 cc) dans l'orifice de refoulement avant d'installer le panneau pour plafond.

Versez l'eau graduellement de sorte qu'elle ne se répande pas sur le moteur de la pompe d'évacuation.

- L'installation électrique terminée, versez de l'eau pendant le fonctionnement en mode FROID.
- Si le câblage n'est pas terminé, sortez le connecteur du flotteur (CN34 : Rouge) du boîtier électrique et vérifiez l'évacuation en branchant l'alimentation monophasée 208/230V sur les bornes ① et ②.

  De cette manière, le moteur de la pompe d'évacuation fonctionne.
- Testez l'évacuation de l'eau tout en vérifiant le bruit du fonctionnement du moteur de la pompe d'évacuation.
  (Si le bruit du fonctionnement passe d'un son continu à un son intermittent, l'eau s'écoule normalement.)

  Après la vérification, le moteur de la pompe d'évacuation marche si vous rebranchez le connecteur du flotteur.
  (Si vous effectuez la vérification en retirant le connecteur du flotteur, assurez-vous de remettre le connecteur en place.)

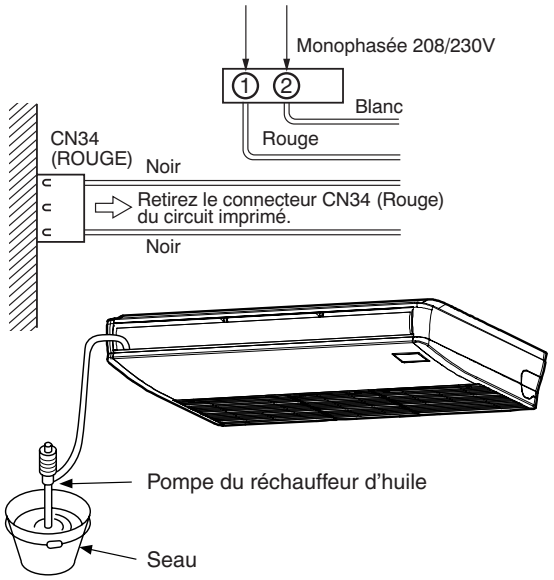

MEMO

MEMO

EH99866301